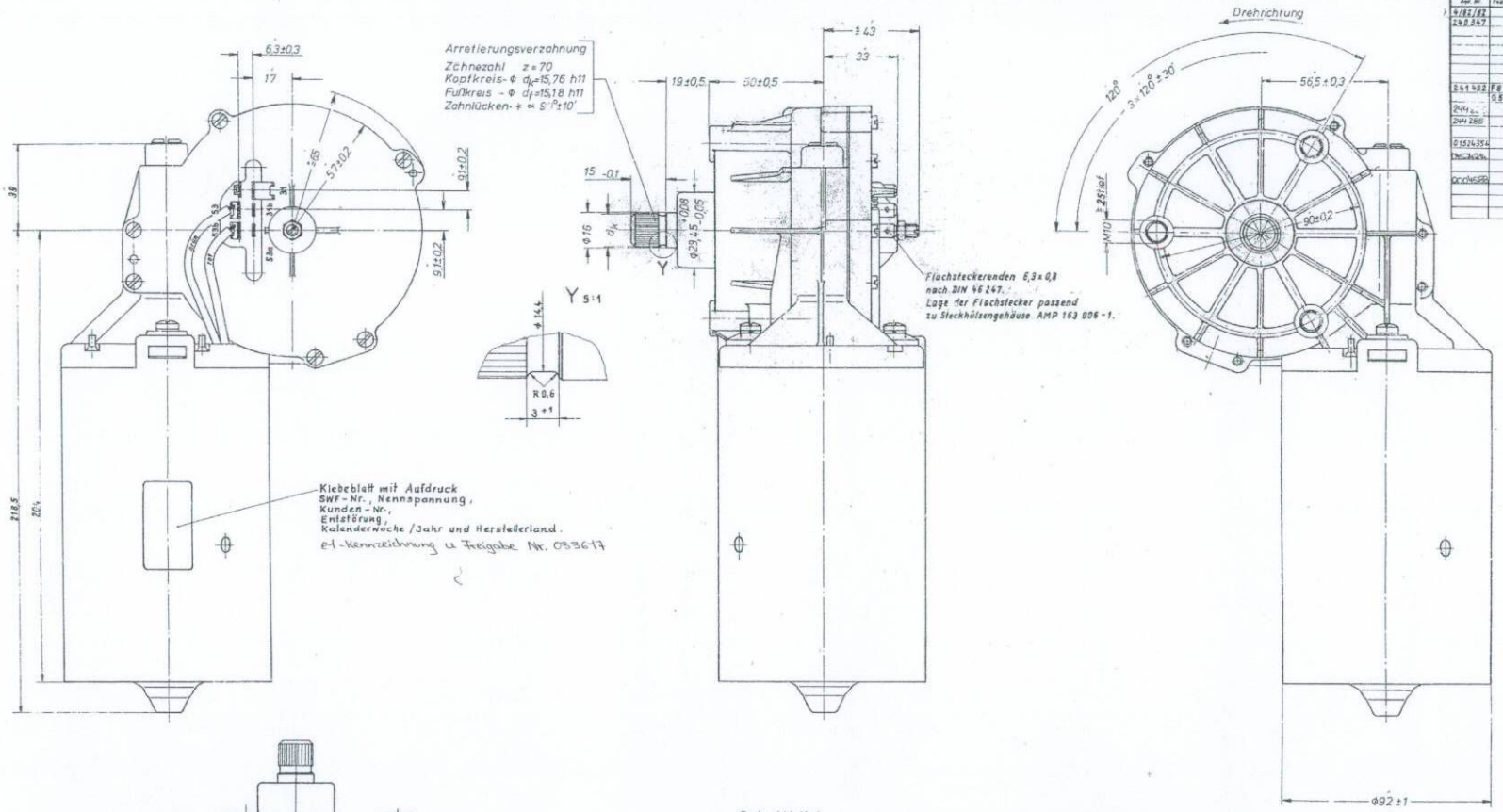
Arretierungsverzahnung
Zahnezahl z = 70
Kopfkreis - Φ d_k = 15,76 h11
Fußkreis - Φ d_f = 15,18 h11
Zahnlücken - ∢ 5° ±10'
Drehrichtung
Flachsteckerenden 6,3 x 0,8 nach DIN 46 247. Lage der Flachstecker passend zu Steckhülsengehäuse AMP 163 006-1.
Klebeblatt mit Aufdruck
SWF-Nr., Nennspannung,
Kunden-Nr.,
Entstörung,
Kalenderwoche / Jahr und Herstellerland.
el-Kennzeichnung u. Freigabe Nr. 033617
Y 5:1
R 0,6
STATUS 4 (F90)
Änderungs-Nr.:
01524356
Schaltbild
Entstördrosseln 2 x 5 µH
53b (rot)
53 (grün)
53a (blau)
31 (braun)
31b (weiß)
Leistungswerte
Begriffe nach DIN 72781 Blatt 2
Wischermotor Typ SWMG
Nennspannung U_N = 24 V
Prüfspannung U_P = 26 V
Anzugsmoment M_G = 80 Nm
Betriebsmoment M_b = 5 Nm
Betriebsdrehzahl n_{b1} = 30 ± 3 min⁻¹
n_{b2} = 40 ± 3 min⁻¹
Dauermoment M_d = 16 Nm
Im Auslieferungszustand muß die Abtriebswelle bei Prüfspannung und Betriebsmoment in kaltem Zustand in Parkstellung laufen.
el-Zertifizierung nach EMV Richtlinie 2006/28/EG
Verkaufsbezeichnung: ~~SWMG 402.839~~
WISCHERMOT MG
402.839
A
E
SWF 3/10-ELECTRIC GMbH.
D-7112 VEITHEIM-BISSINGEN